DETAJL B
(1 : 5)

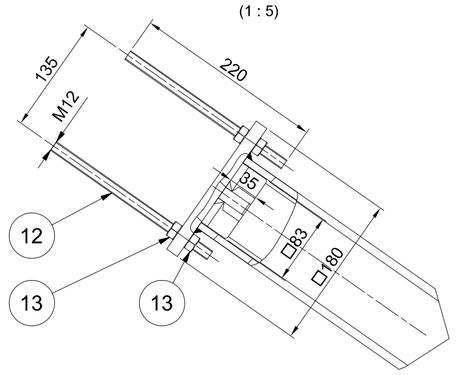

(1 : 15)

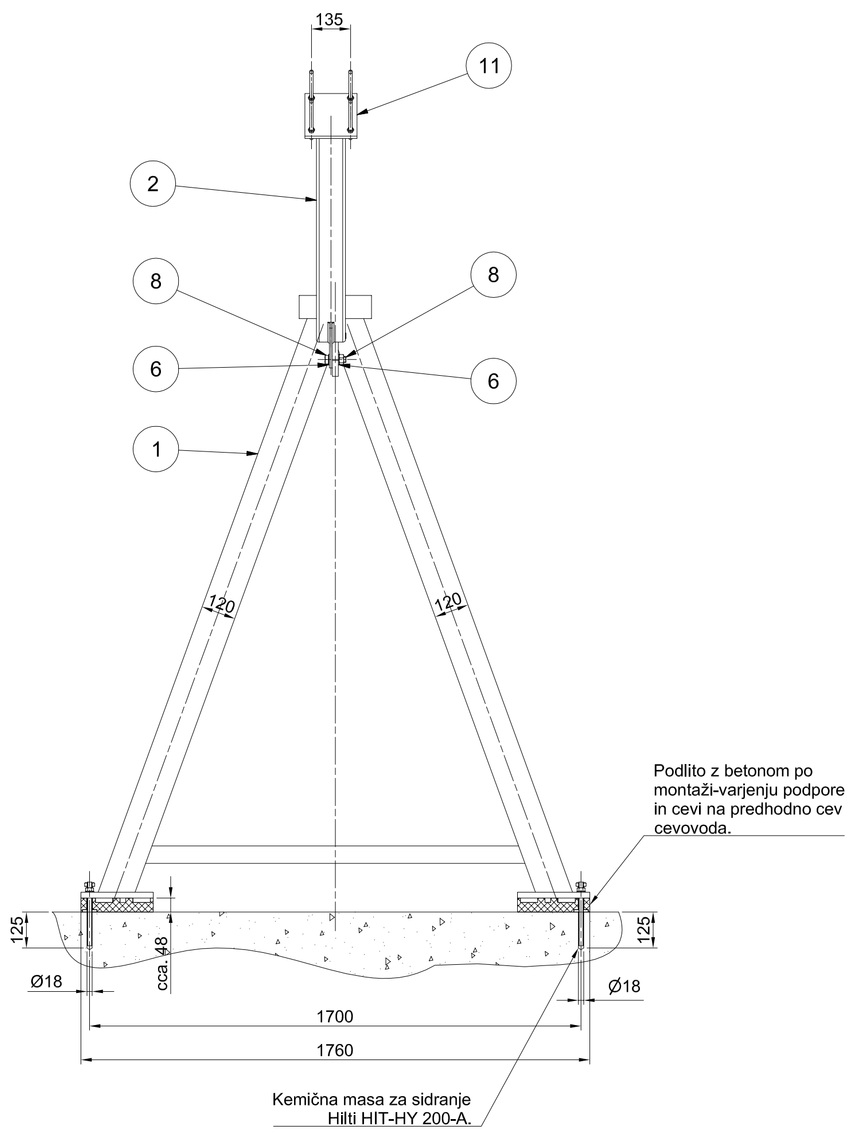

(1 : 15)

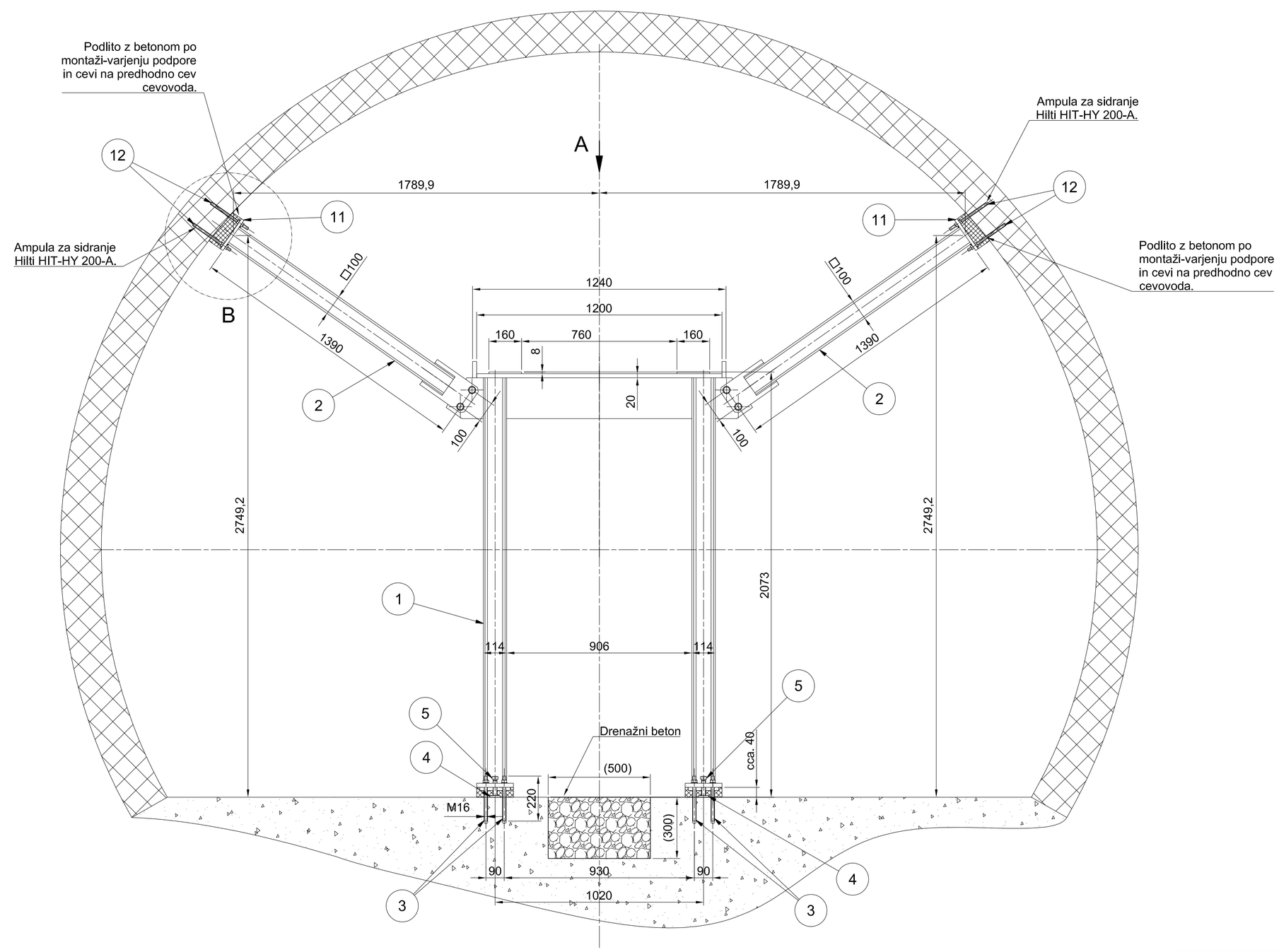

POGLED A
(1 : 5)

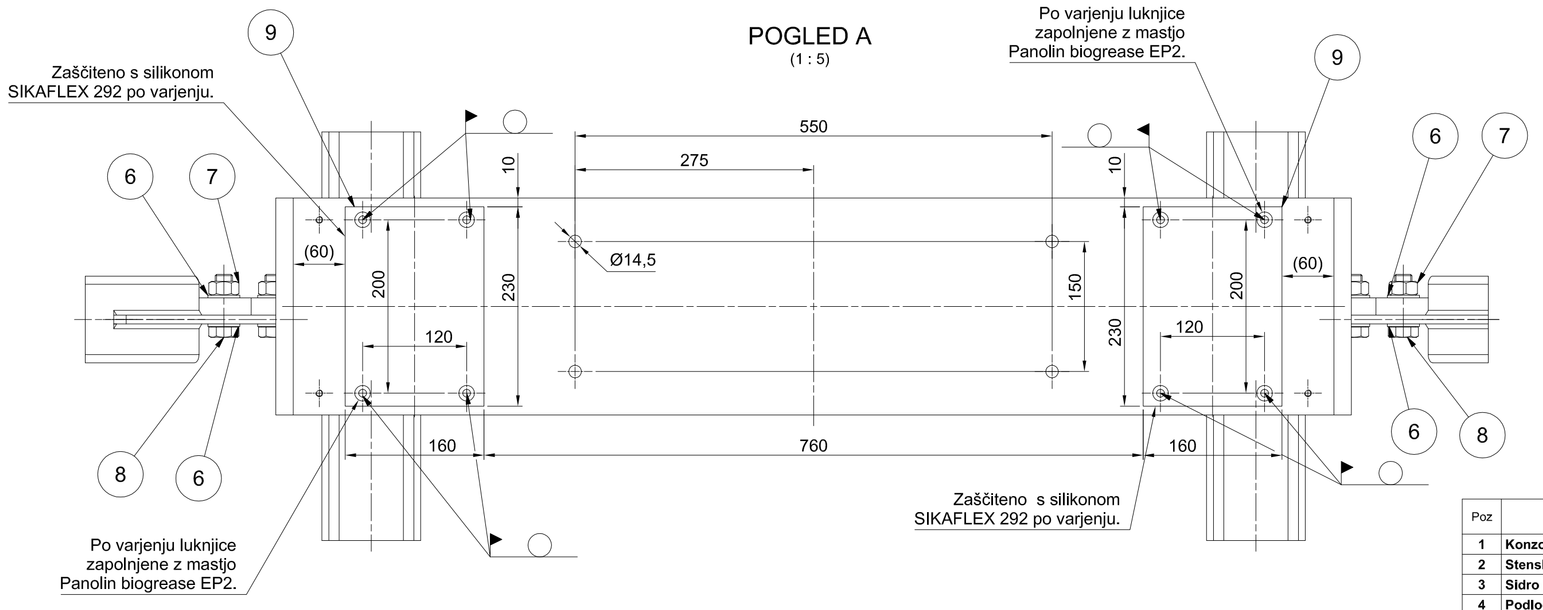

celotna masa 381,8 kg

Poz	Naziv	Kol.	Debelina [mm]	Sirina[mm]	Dolzina [mm]	Material	Standard	Certifikat	Masa na kos	Skupna masa	Opomba
1	**Konzola podpore cevovoda 3**	1				**Varjenec**	**MPPVX--8S1235**		**309,3**	**309,3**	
2	**Stenska opora podpore**	2				**Varjenec**	**MPPVX--8S1236**		**25,4**	**50,9**	
3	**Sidro podpore**	8					**MPPVX--8S1244**		**0,4**	**3,1**	
4	**Podloga nivelirnega vijaka**	4	**8**	**50**	**50**	**S235JR**	**MPPVX--8S1231**		**0,2**	**0,6**	
5	**Vijak M20x80**	4				**5,8**	**DIN 933**		**0,3**	**1,1**	
6	**Podložka A21**	8				**St.**	**DIN 125**		**0**	**0,1**	
7	**Matica M20**	4				**8**	**DIN 934**		**0,1**	**0,3**	
8	**Vijak M20x60**	4				**8.8**	**DIN 933**		**0,2**	**0,9**	
9	**Inox podloga podpore**	2	**8**	**160**	**230**	**X5CrNi18-10**	**MPPVX--8S1230**		**2,3**	**4,6**	
11	**Podloga opore podpore**	2				**Varjenec**	**MPPVX--8S1237**		**4,4**	**8,9**	
12	**Navojna palica M12x220**	8				**A2-70**	**DIN 975**		**0,2**	**1,6**	
13	**Matica M12**	16				**A2**	**DIN 934**		**0**	**0,3**	

OPOMBE:

01 *REFERENČNE RISBE:*

02 *LEGENDA ŠRAFURE:*

Ogljikovo jeklo	Nerjavno jeklo	Brončna zlitina

03 SPLOŠNE TOLERNCE, ČE NI DRUGAČE OZNAČENO:
ZVARJENE KONSTRUKCIJE IN ELEMENTI: ISO 13920-CLASS A/E .
STROJNO OBDELANI DELI: ISO 2768-mk

04 -RISBA PREDSTAVLJA DELE S KONČNIMI DIMENZIJAMI.
-NADMERE IN DODATKI ZA OBDELAVO NISO VKLJUČENI.

05 *SISTEM PROTIKOROZIJSKE ZAŠČITE:*
Glej dokument MPPVX--8S0005.
Sistem PKZ zaščite VG-V,
obetonirani deli VG-II,
strojno obdelani deli VG-VI.

Investitor:
Republika Slovenija, Ministrstvo za okolje in prostor,
Dunajska cesta 48
1000 Ljubljana

Objekt:
SANACIJA PREGRADE VOGRŠČEK S PRIPADAJOČIMI OBJEKTI

Proizvajalec:
senovo metalna
Tržova cesta 52, 8281 Senovo, Slovenija

Del objekta:
CEVOVOD

Projektant:
MONTAVAR PROJEKT Lj d.o.o.
Vajhunova ulica 11, 1000 Ljubljana, Slovenija

Vrsta načrta/prikaza:
4. NAČRT S PODROČJA STROJNIŠTVA

	Ime in priimek: (podpis)	Identifikacijska št.
Vodja projekta:	Martin Cmrekar u.d.i.g.	G-3884
Pooblaščeni inženir:	Martin Cmrekar u.d.i.g.	G-3884
Sodelavec - pooblaščeni inženir:		
Obdelal:	Matjaž Planinšec	

Vsebina dokumenta/risbe:
CEVOVOD
PODPORE CEVOVODA
PODPORE št. 4-16 CEVOVODA 3 - SESTAVA

Datum izdelave: 17.3.2022 | Merilo: 1 : 15

Vrsta projekta: PID | Številka projekta: P-G0-35/22

Stran/št.strani: 1 / 1

Klasifikacijska oznaka: ----------

Identifikacijska oznaka: MPPVX--8S1249 | Rev.: /

ISO A1

Montavar PROJEKT Lj d.o.o.
All rights which are not explicitly transferred to the employer by contract are reserved.

Montavar PROJEKT Lj d.o.o.
Vse avtorske pravice, ki niso s pogodbo izrečno prenesene na naročnika, so pridržane.